Приложение № 14
к Порядку управления реализацией
государственных программ Российской
Федерации в Федеральном казначействе

Схема взаимосвязей документов планирования деятельности в Федеральном казначействе

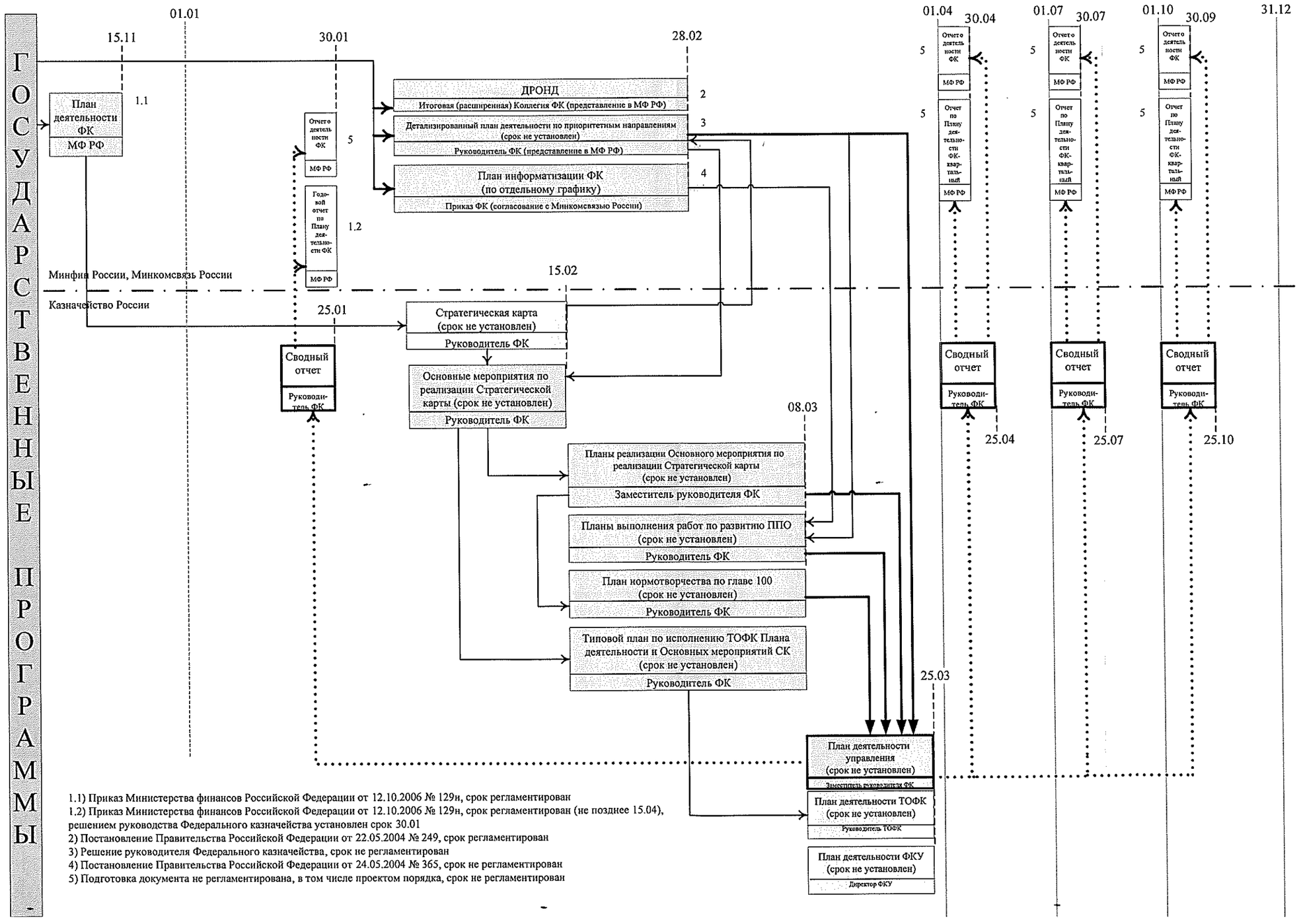

1.1) Приказ Министерства финансов Российской Федерации от 12.10.2006 № 129н, срок регламентирован
1.2) Приказ Министерства финансов Российской Федерации от 12.10.2006 № 129н, срок регламентирован (не позднее 15.04), решением руководства Федерального казначейства установлен срок 30.01
2) Постановление Правительства Российской Федерации от 22.05.2004 № 249, срок регламентирован
3) Решение руководителя Федерального казначейства, срок не регламентирован
4) Постановление Правительства Российской Федерации от 24.05.2004 № 365, срок не регламентирован
5) Подготовка документа не регламентирована, в том числе проектом порядка, срок не регламентирован